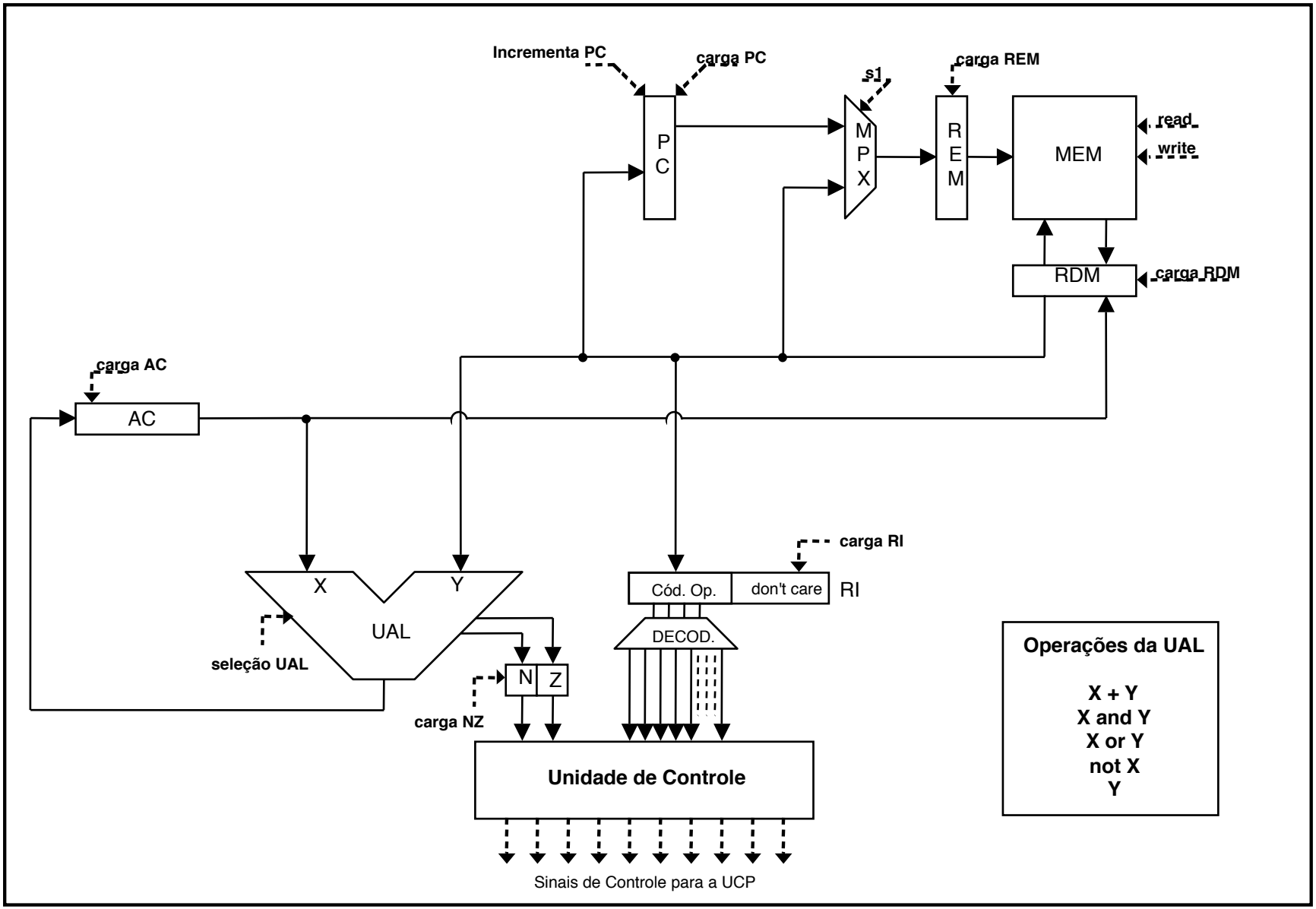
Incrementa PC
carga PC
s1
carga REM
P
C
M
P
X
R
E
M
MEM
read
write
RDM
carga RDM
carga AC
AC
X
Y
UAL
seleção UAL
N
Z
carga NZ
carga RI
Cód. Op.
don't care
RI
DECOD.
Unidade de Controle
Sinais de Controle para a UCP
Operações da UAL
X + Y
X and Y
X or Y
not X
Y